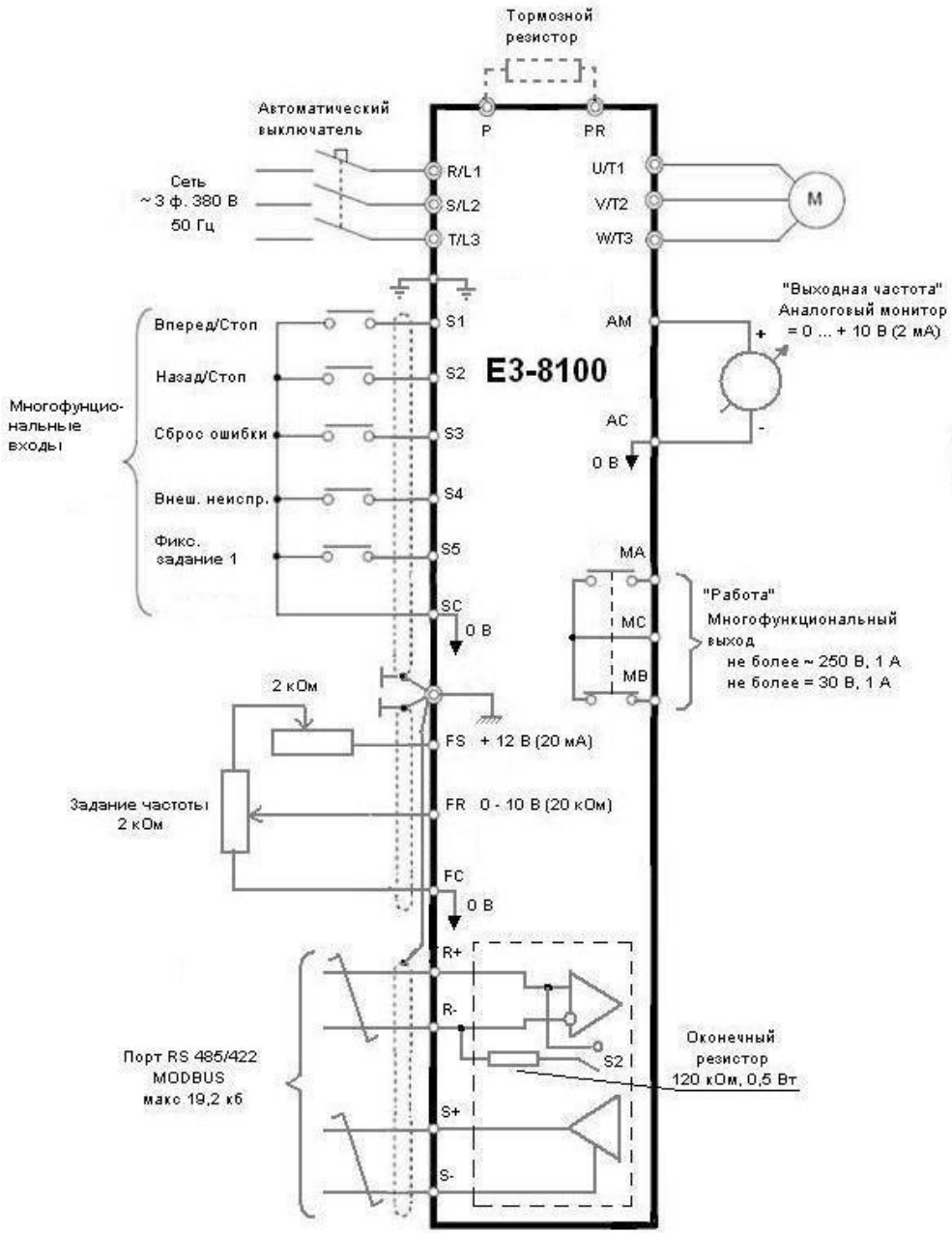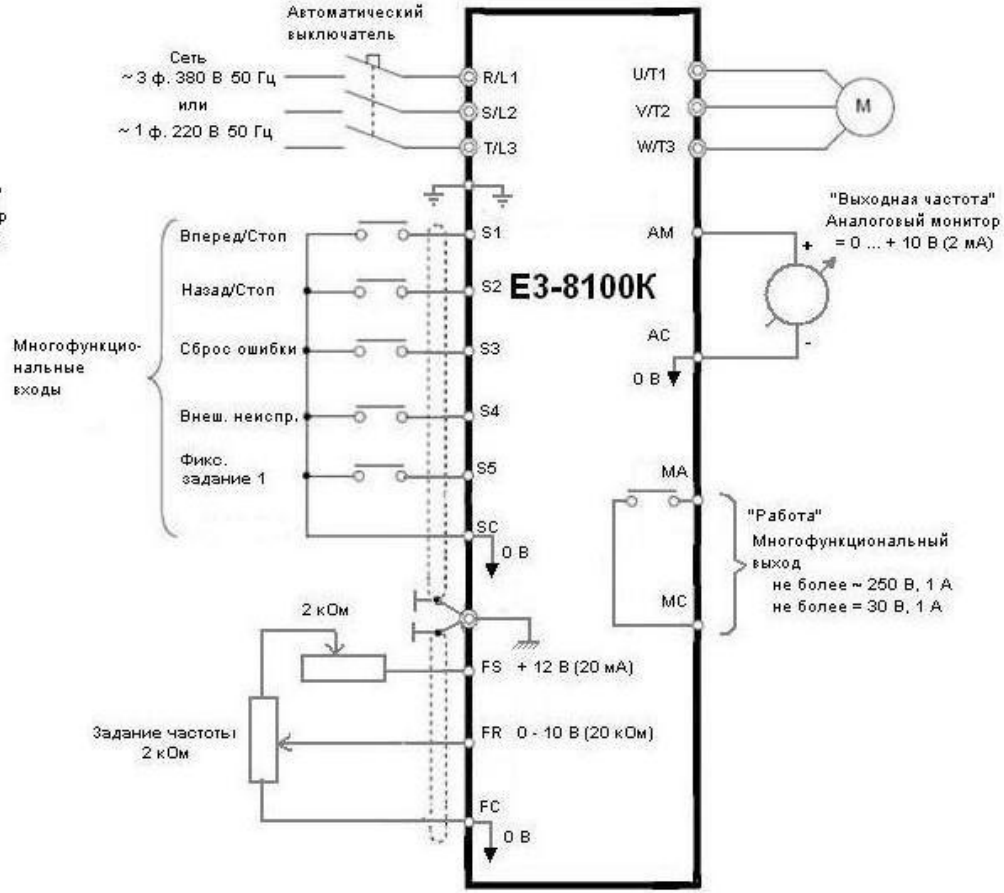Схемы подключения Е3-8100/Е3-8100В и Е3-8100К